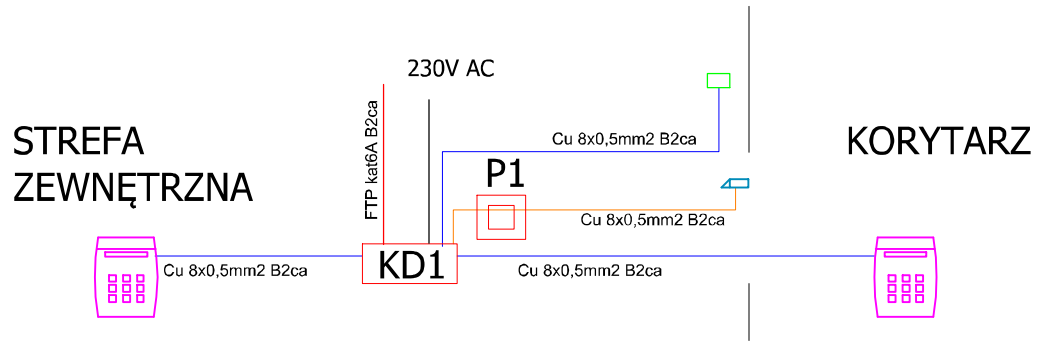

PRZEJŚCIE - DRZWI MIĘDZY STREFĄZEWNĘTRZNĄ I STREFĄ KOMUNIKACJI

- STOPIEŃ 3 ZABEZPIECZENIA

Zewnętrzny/Wewnętrzny czytnik zbliżeniowy RFID 13,56MHz wykorzystujący informację zapamiętaną (z klawiaturą) dla 3 stopnia zabezpieczenia

Przewód linii magistrali systemowej systemu KD/ domofonu Cu 8x0,5mm2 B2ca

Przewód linii przycisku wyjścia systemu KD Cu 8x0,5mm2 B2ca

Przewód linii zamka elektromechanicznego (z elektrycznym sterowaniem - blokowaniem klamki), rewersyjnego (NO) na napięcie 12 VDC systemu KD - Cu 8x0,5mm2 B2ca

Czujka magnetyczna- kontaktron

KD1 Kontroler dostępu SKD przejść obsługujący 1 przejście, z zasilaczem impulsowym we wspólnej obudowie z akumulatorem 7Ah, montaż naścienny

Zamek elektromechaniczny (z elektrycznym sterowaniem - blokowaniem klamki), rewersyjny (NO) na napięcie 12 VDC

Przycisk awaryjnego otwarcia drzwi

PROJAMARK inż Paweł Markowski
ul. Sikorskiego 85a, 74-300 Myślibórz

Część	Projekt techniczno–wykonawczy			
Branża	Instalacje teletechniczne			
Zamierzenie bud.	Modernizacja budynku przeznaczonego na magazyn sprzętu zakupionego w celu Ochrony Ludności i Obrony			T – 3
Lokalizacja	działka nr 44/8, obręb 2 Myślibórz			
Tytuł rysunku	Schemat inst. systemu kontroli dostępu SKD			
Projektant	mgr inż. Paweł Markowski	upr. bud. ZAP/0081/POOT/10		skala 1: – –
Sprawdzający	mgr inż. Patryk Dominiak	upr. bud. ZAP/0223/POOT/09		07.2026 r.